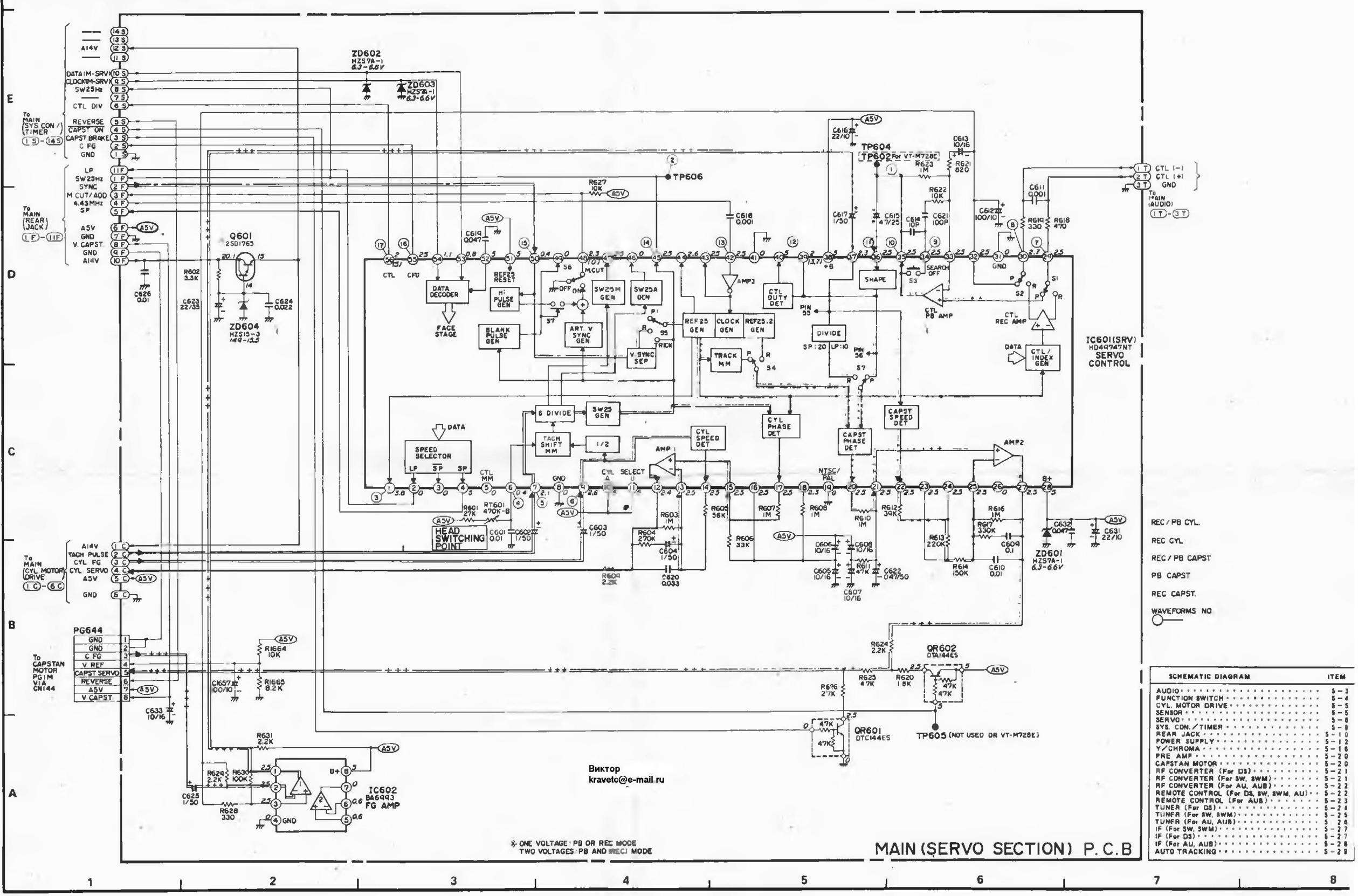

Виктор
kravetc@e-mail.ru