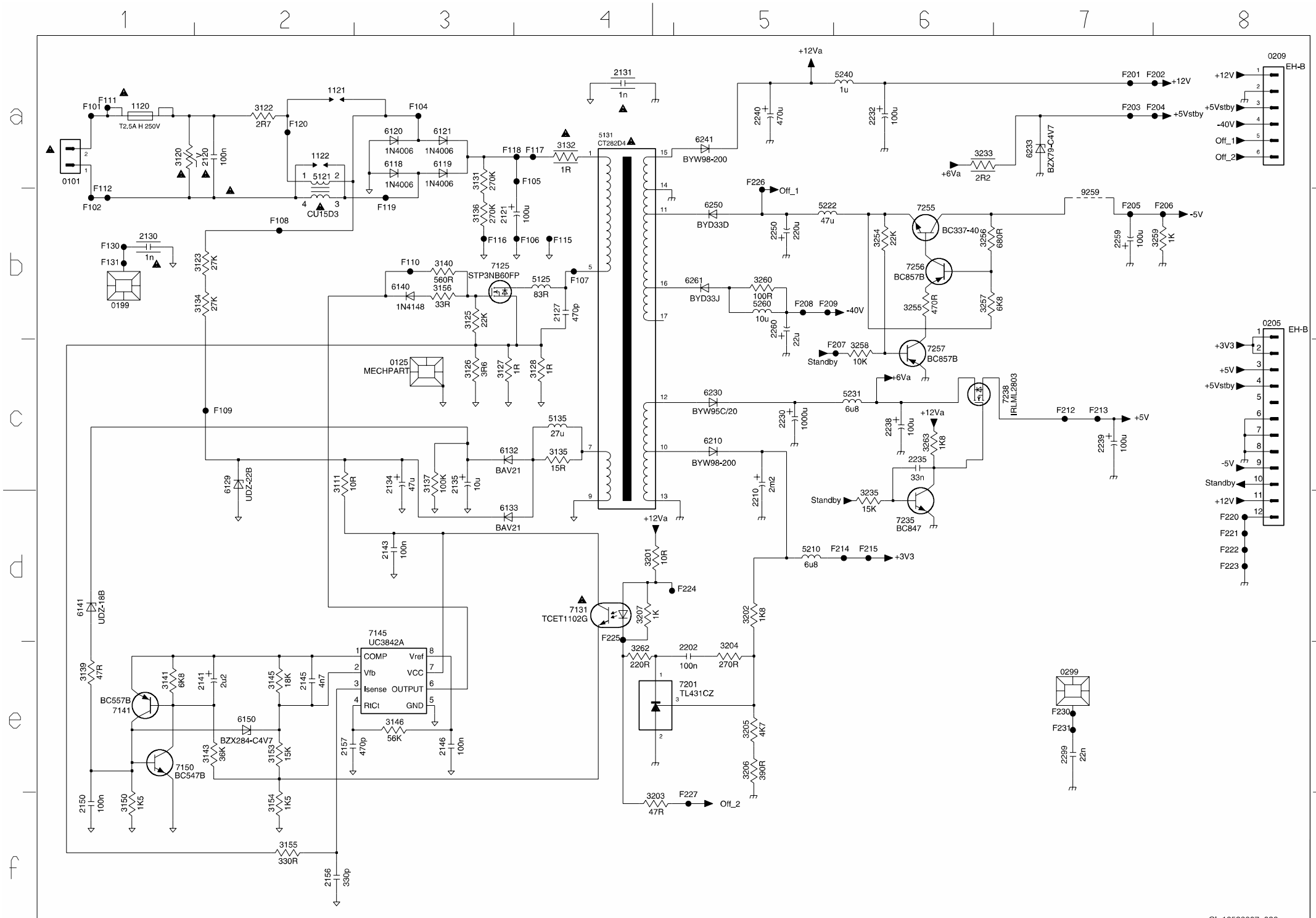QUEMA ELÉTRICO DA FONTE DE ALIMENTAÇÃO