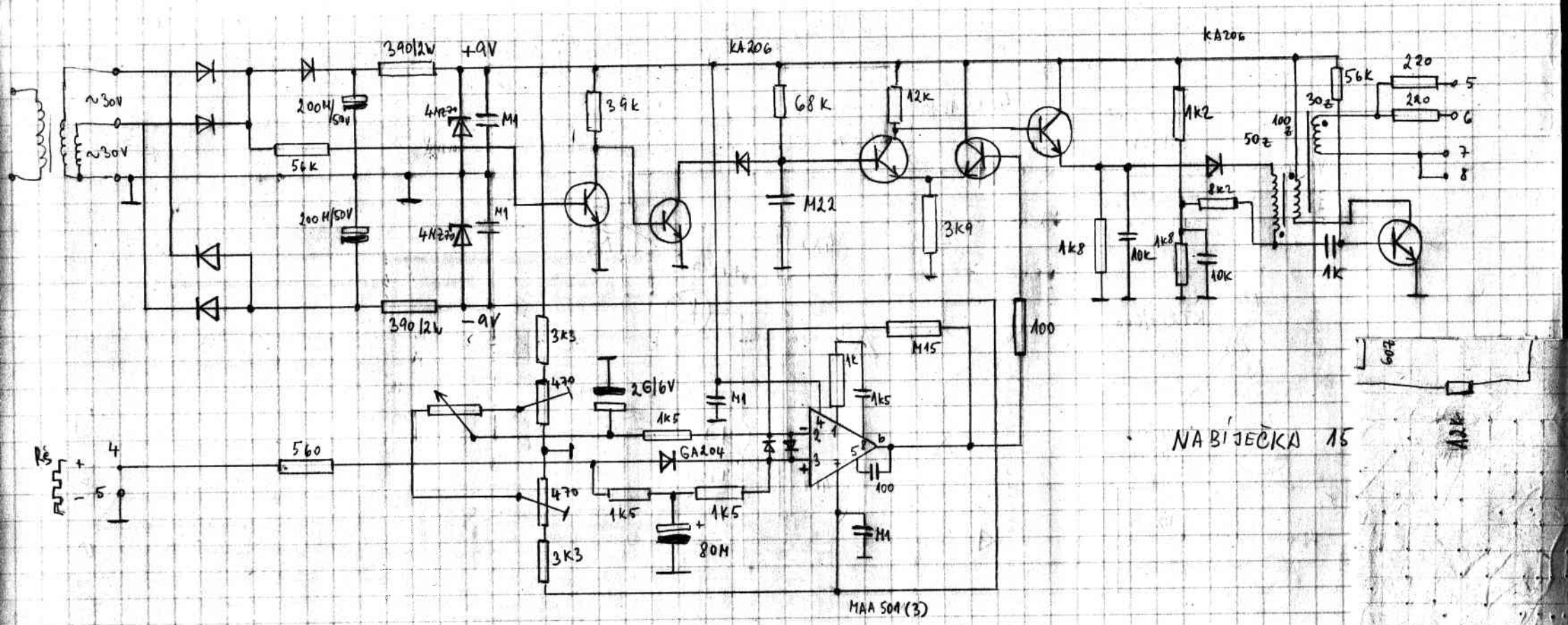

NABÍJEČKA 15

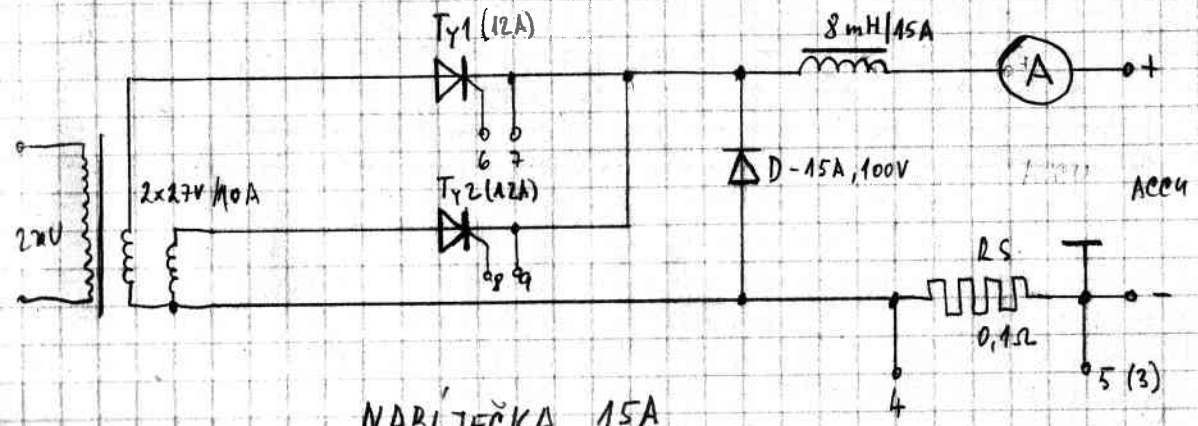

NABÍJEČKA 15A