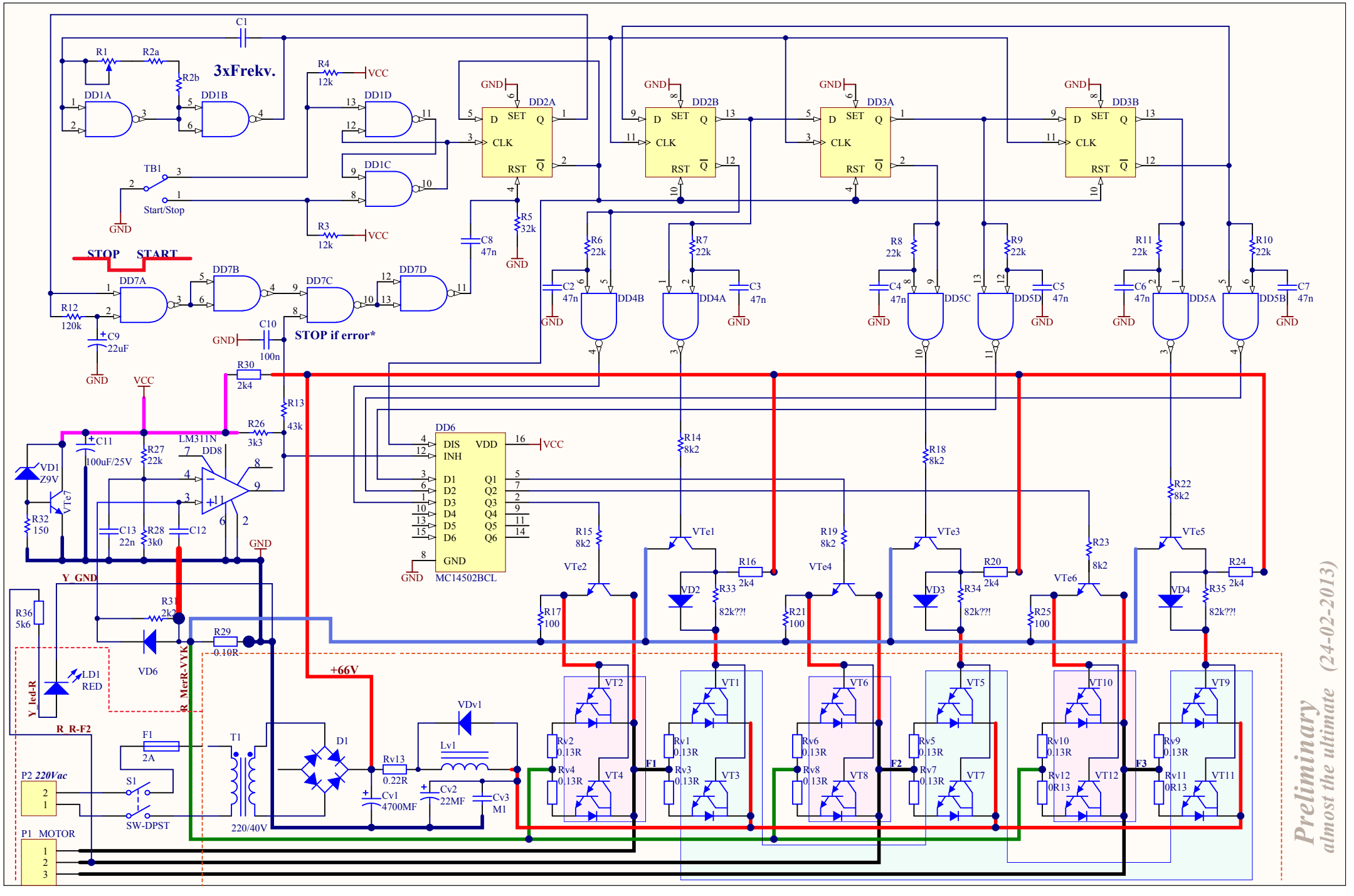
3xFrekv.
STOP START
STOP if error*
Start/Stop
DD1A
DD1B
DD1C
DD1D
DD2A
DD2B
DD3A
DD3B
DD4A
DD4B
DD5A
DD5B
DD5C
DD5D
DD6
MC14502BCL
DD7A
DD7B
DD7C
DD7D
DD8
LM311N
TB1
VCC
GND
+66V
Y_GND
Y_led-R
R_MerR-VYK
R_R-F2
P2 220Vac
P1 MOTOR
SW-DPST
220/40V
LD1 RED
VD1 Z9V
VD6
F1
F2
F3
Preliminary
almost the ultimate (24-02-2013)