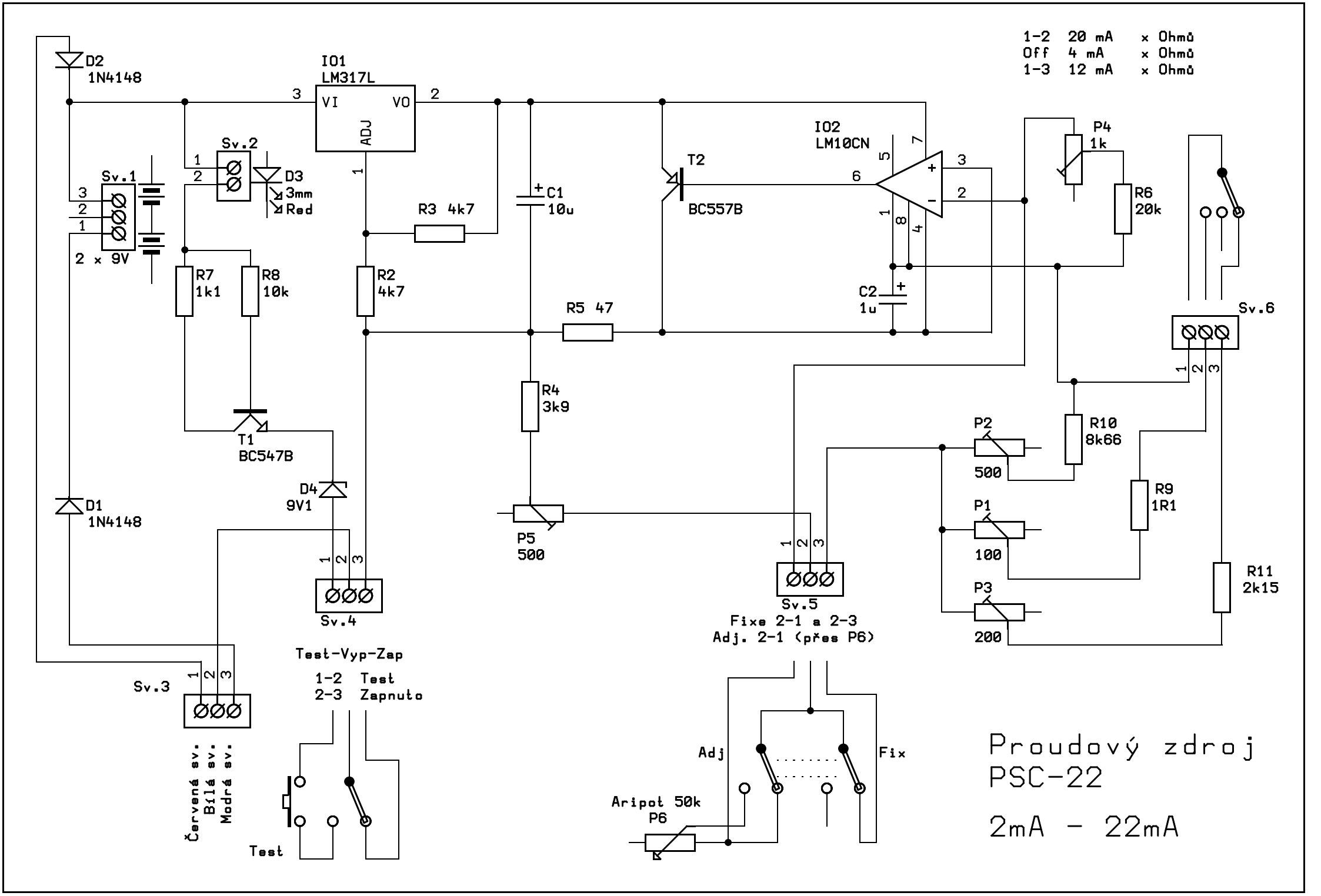
1-2 20 mA x Ohmů
Off 4 mA x Ohmů
1-3 12 mA x Ohmů
D2
1N4148
IO1
LM317L
VI
VO
ADJ
Sv.1
2 x 9V
Sv.2
D3
3mm
Red
R3 4k7
C1
10u
T2
BC557B
IO2
LM10CN
P4
1k
R6
20k
R7
1k1
R8
10k
R2
4k7
C2
1u
R5 47
Sv.6
R4
3k9
T1
BC547B
P2
500
R10
8k66
D4
9V1
D1
1N4148
P1
100
R9
1R1
P5
500
Sv.4
Sv.5
Fixe 2-1 a 2-3
Adj. 2-1 (přes P6)
P3
200
R11
2k15
Sv.3
Červená sv.
Bílá sv.
Modrá sv.
Test-Vyp-Zap
1-2 Test
2-3 Zapnuto
Test
Adj
Fix
Aripot 50k
P6
Proudový zdroj
PSC-22
2mA - 22mA