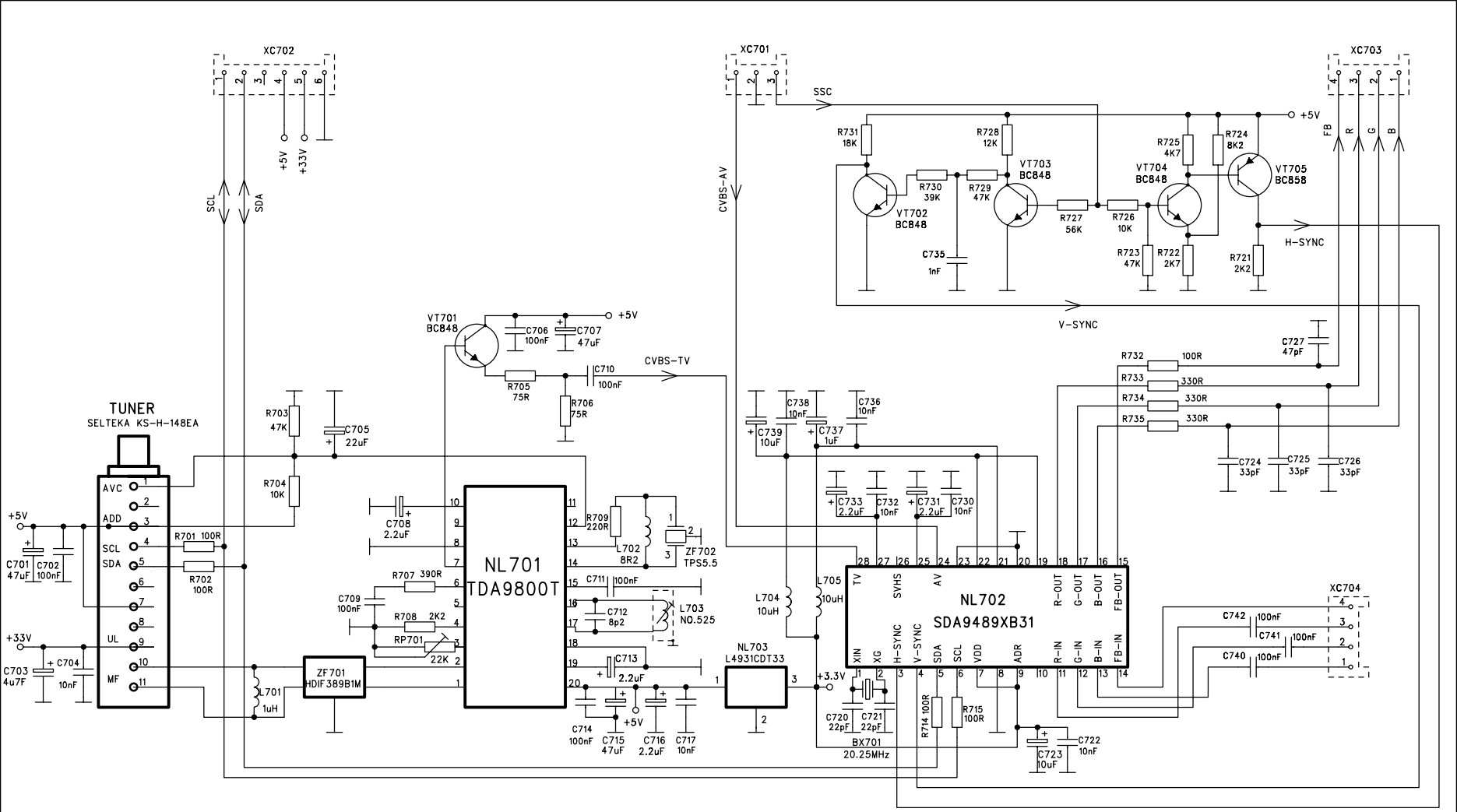

Meritko N	Nakreslil S. Dzurek	Norm. ref.	Hruba hmotnost	Cislo zmeny	Datum	Koncovka
	Preskusal	Uvolnene	Cista hmotnost			
	Schvalil	Datum 22.09.2004	Trieda odpadu			
	Typ PIP 4/UOC-3					
	Nazov **DOSKA PIP ZOSTAVENÁ** ELEKTRICKÁ SCHEMÁ		Stary vykres	Listov	List	
			N	068 243		