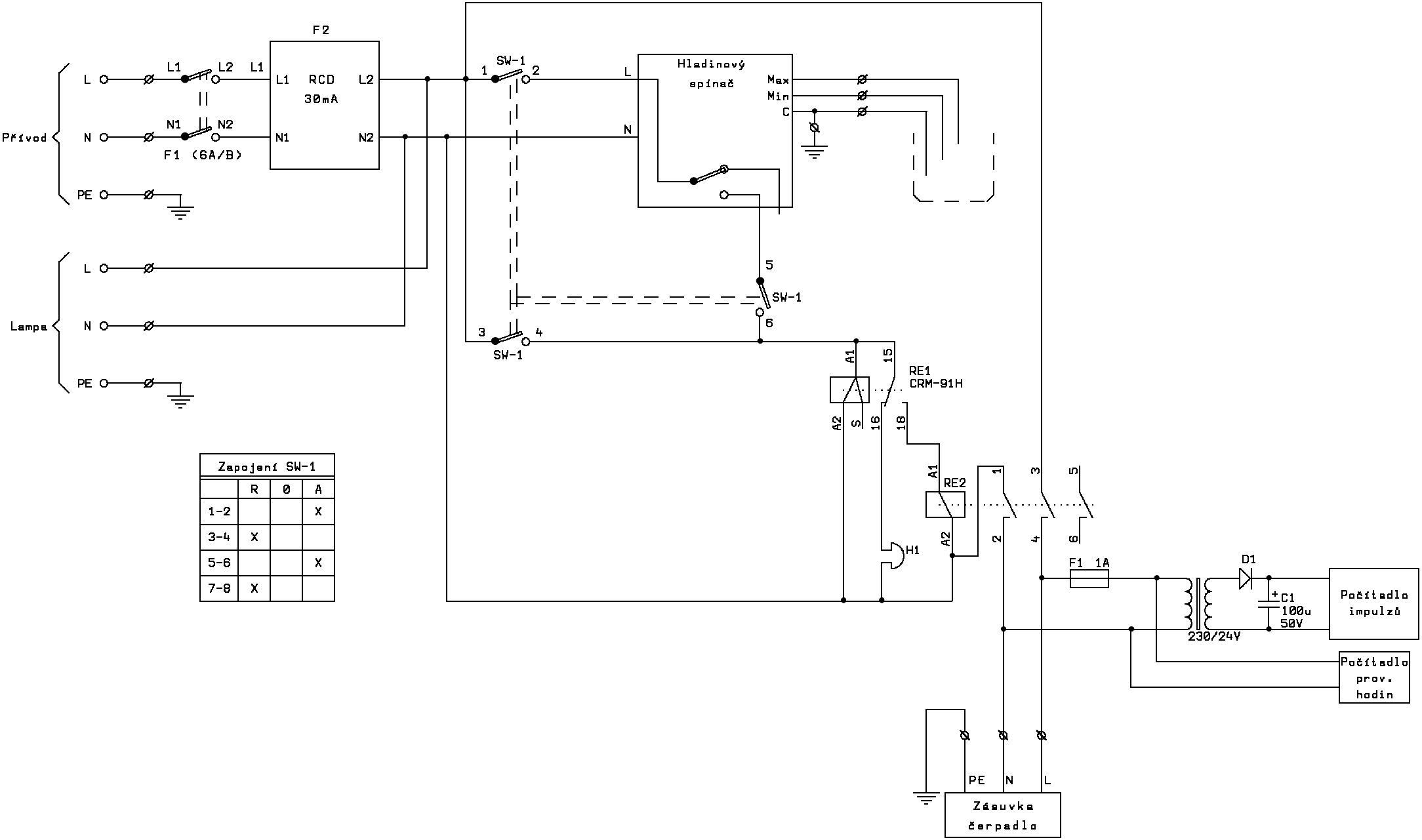

Zapojení SW-1			
	R	0	A
1-2			X
3-4	X		
5-6			X
7-8	X		