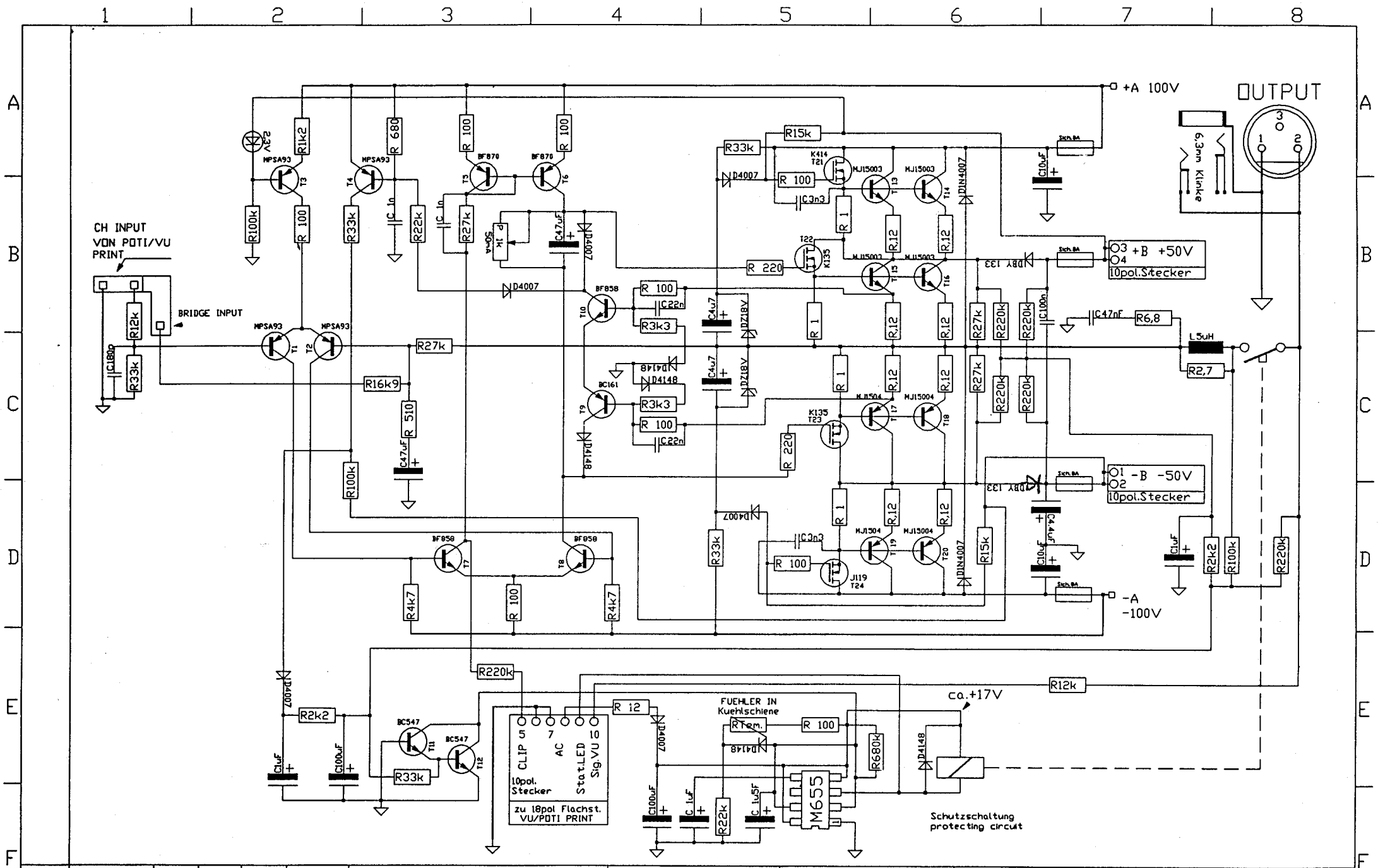

			Datum	Zeck®	Zeck Turnhallenweg 6 D-7808 Waldkirch Tel. 07681/5043	A 1202	Powerblock	Scale:			
			Bearb					+			
			Gepr.								
Aenderung	Datum	Name	Norm	Urspr	Ers.f.	Erst.d.		Änderungen vorbehalten	BLATT 3	FOLGE 2	